ՏԱՆԻՔԻ ՊԱՏՈՒՀԱՆԻ ՀԱՏՈՒՅԹ

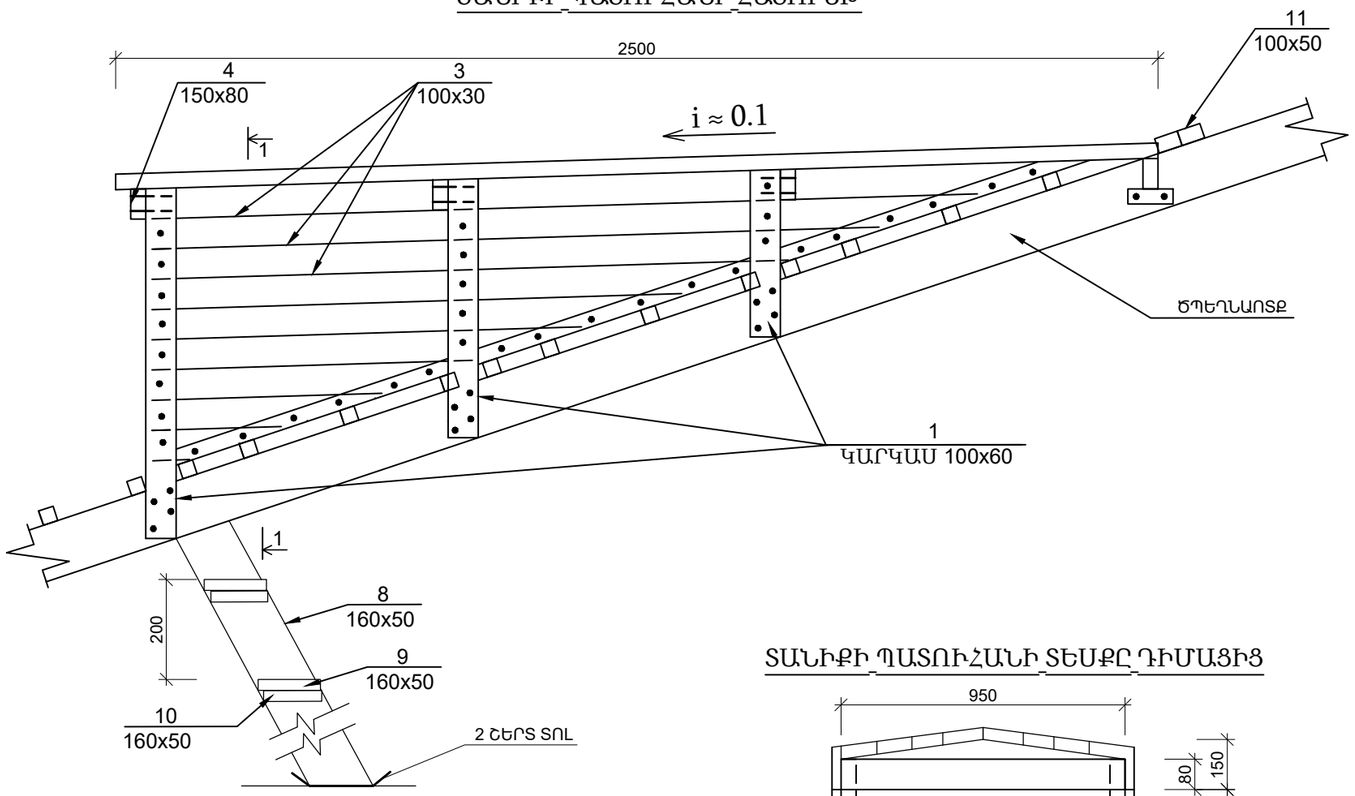

1-1

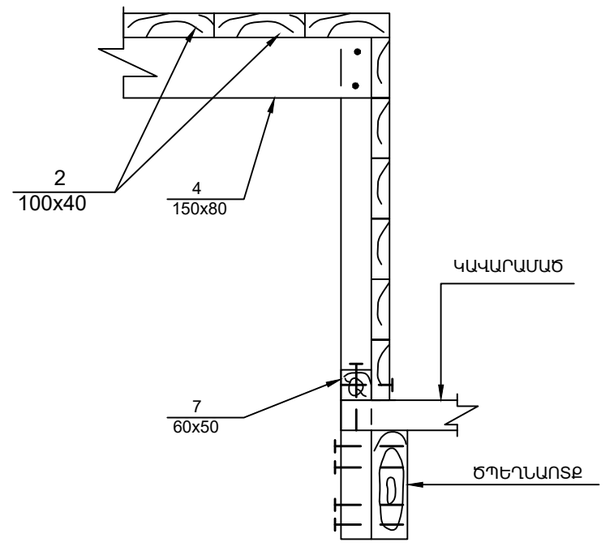

ՇԵՐՏԱՓԵՂԿԻ ՀԱՏՈՒՅԹ

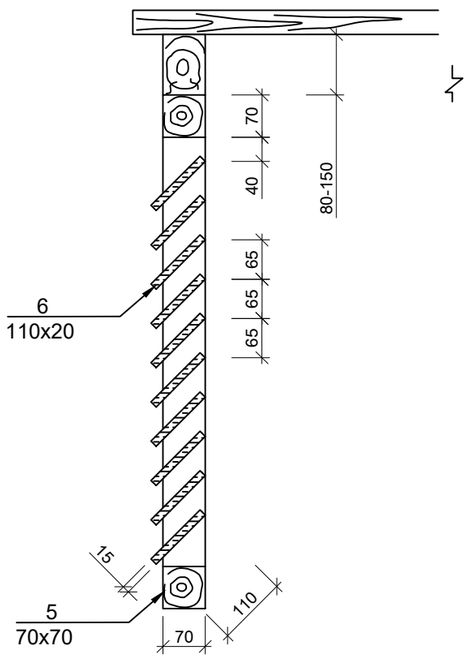

ՏԱՆԻՔԻ ՊԱՏՈՒՀԱՆԻ ՏԵՍՔԸ ԴԻՄԱՑԻՑ

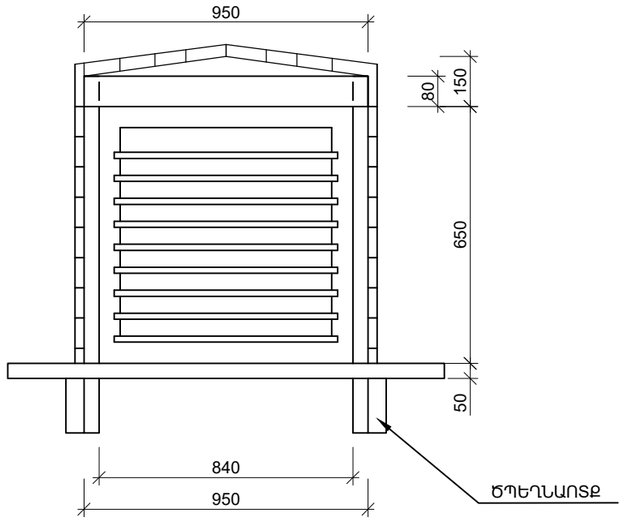

ՏԱՆԻՔԻ ՊԱՏՈՒՀԱՆԻ ՓԱՅՏԵ ՏԱՐՐԵՐԻ ՄԱՍՆԱԳԻՐ

ԴԻՐՔ	ԱՆՎԱՆՈՒՄ	ՀԱՏՎԱԾՔԸ (մմ)	ԵՐԿԱՐՈՒԹ.	ՔԱՆԱԿ (հատ)	ԾԱՎԱԼԸ (մ³)
1	ՏԱԽՏԱԿ	60x100	4.0մ		0.024
2	ՏԱԽՏԱԿ	100x40	25.0մ		0.100
3	ՏԱԽՏԱԿ	30x100	17.5մ		0.53
4	ՏԱԽՏԱԿ	70x150	3.8մ		0.040
5	ՉՈՐՍՈՒ	70x70	3.0մ		0.015
6	ՏԱԽՏԱԿ	20x110	6.0մ		0.013
7	ՉՈՐՍՈՒ	60x50	7.0մ		0.021
8	ՏԱԽՏԱԿ	50x160	3.0մ		0.024
9	ՏԱԽՏԱԿ	40x160	5.0մ		0.032
10	ՉՈՐՍՈՒ	60x50	1.6մ		0.05
11	ՏԱԽՏԱԿ	50x100	2.5մ		0.013
	ԸՆԴԱՄԵՆԸ				0.339

ԾԱՆՈԹՈՒԹՅՈՒՆ

1. ՄԱՆՐ ԾԱԾԿՈՒՅԹՆԵՐ ԳՈՒՆԱՎՈՐ ՑԻՆԿԱՊԱՏ ԹԻԹԵՂԻՑ ՏԱՆԻՔԻ ՊԱՏՈՒՀԱՆԻ ՀԱՄԱՐ d=0.5մմ - 6.0մմ²:
2. ՓԱՅՏԱՆՑՈՒԹԸ ՊԱՏԵԼ ՀԱԿԱՆԵԽԻՉ ԵՎ ՀԱԿԱՀՐԴԵՀԱՅԻՆ ՆՅՈՒԹԵՐՈՎ:
3. 8, 9, 10 ԴԻՐՔԵՐԻ ԵՐԿԱՐՈՒԹՅՈՒՆՆԵՐԸ ՃՇՏԵԼ ՏԵՂՈՒՄ:

ՏՆՕՐԵՆ	Մ. ՀՈՒՍՆՅԱՆ		ԵՐԵՎԱՆԻ ԹԻՎ 153 ԴՊՐՈՑ			
ՆԳՃ	Մ. ՀՈՒՍՆՅԱՆ					
ՆԱԽԱԳԾԵՑ	Ն. ՆՇԱՆՅԱՆ		ՃԱՐՏԱՐԱՊԵՏԱԿԱՆ ՄԱՍ	ՓՈՒԼ	ԹԵՐԹ	ԹԵՐԹԵՐ
ՍՏՈՒԳԵՑ	Ն. ՍՏԵՓԱՆՅԱՆ			ԱՆ	Ճ - 34	38
			ՏԱՆԻՔԻ ՊԱՏՈՒՀԱՆԻ ՀԱՏՈՒՅԹ:	«ՄԱՌԱ ԵՎ ԴՈՒՍՏՐԵՐ» ՍՊԸ		